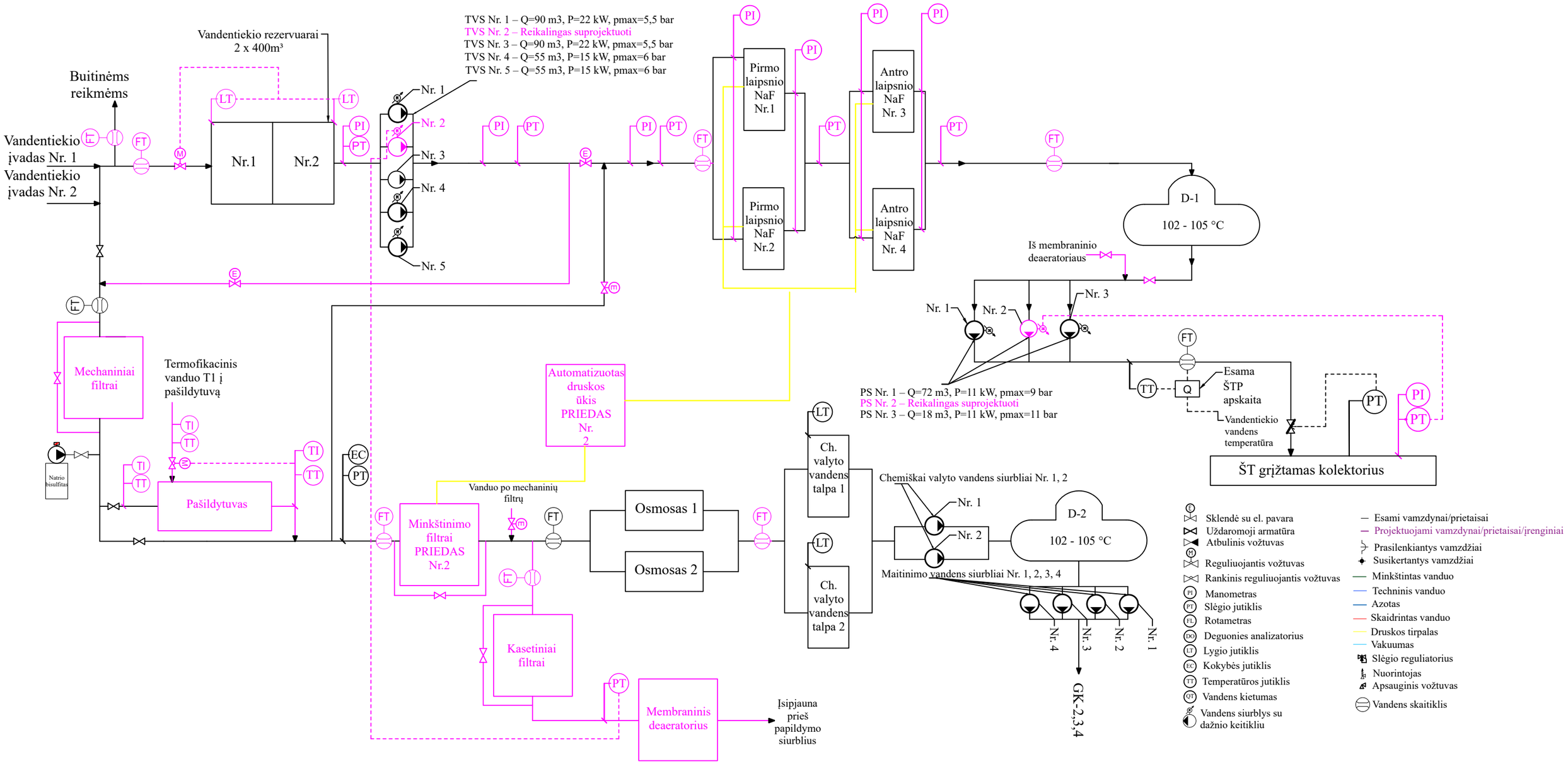

PRIEDAS NR. 1. Projektuojama deaeratoriaus ir vandens paruošimo technologinė schema